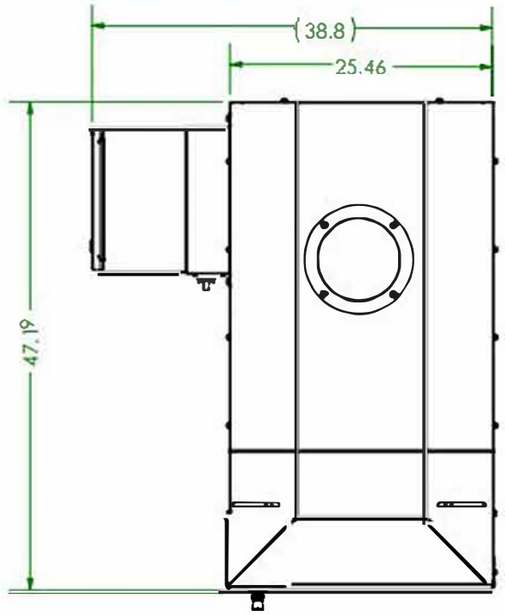

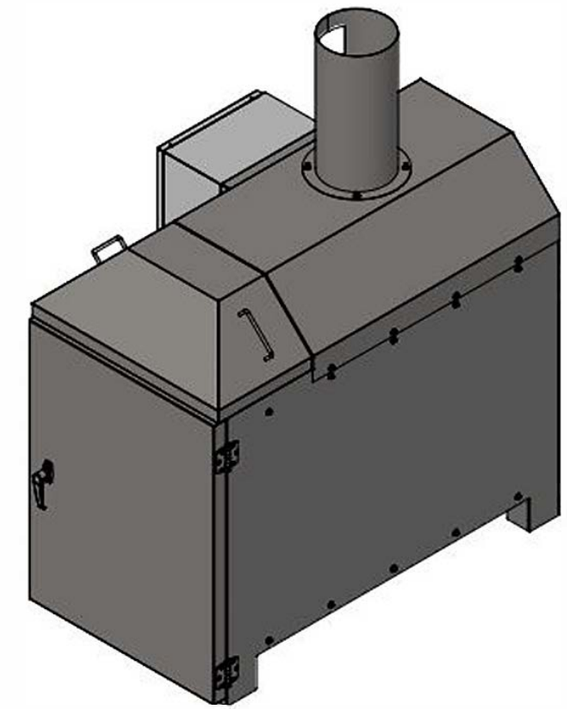

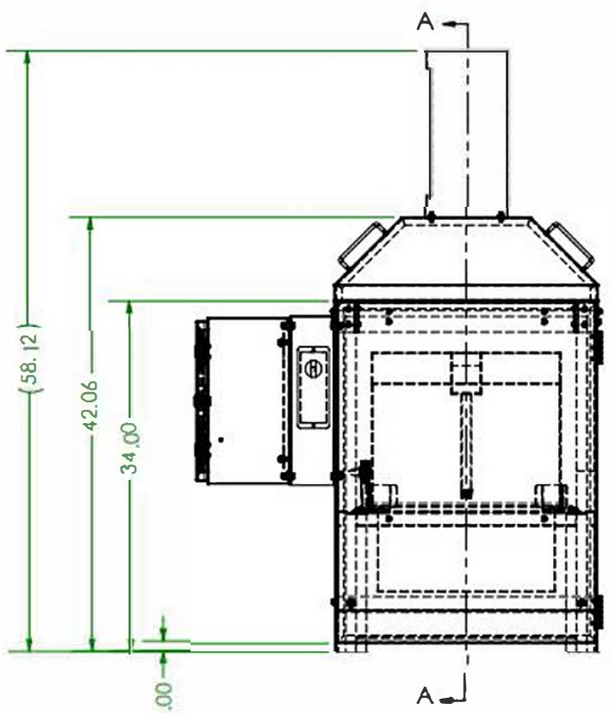

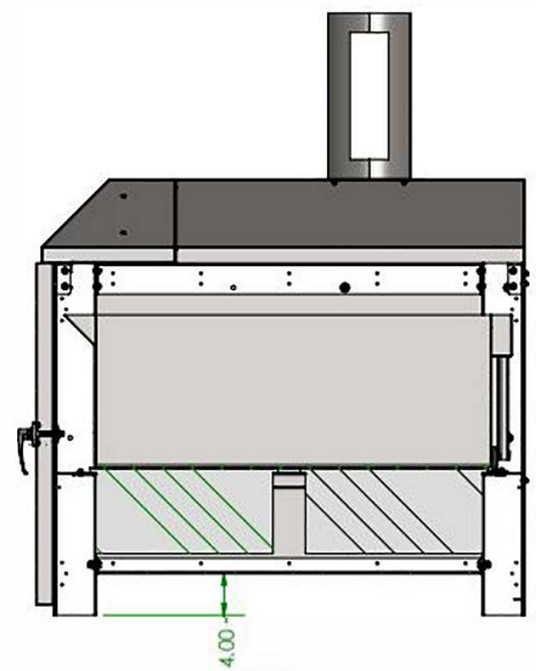

SECTION A-A